Elektronický podpis - 12.10.2026
Certifikát autora podpisu:
Jméno: Bc. Jiří Has
Vydal: PostSignum Qualified CA 4
Platnost do: 31.5.2027

VÝJEZD ZE STAVBY

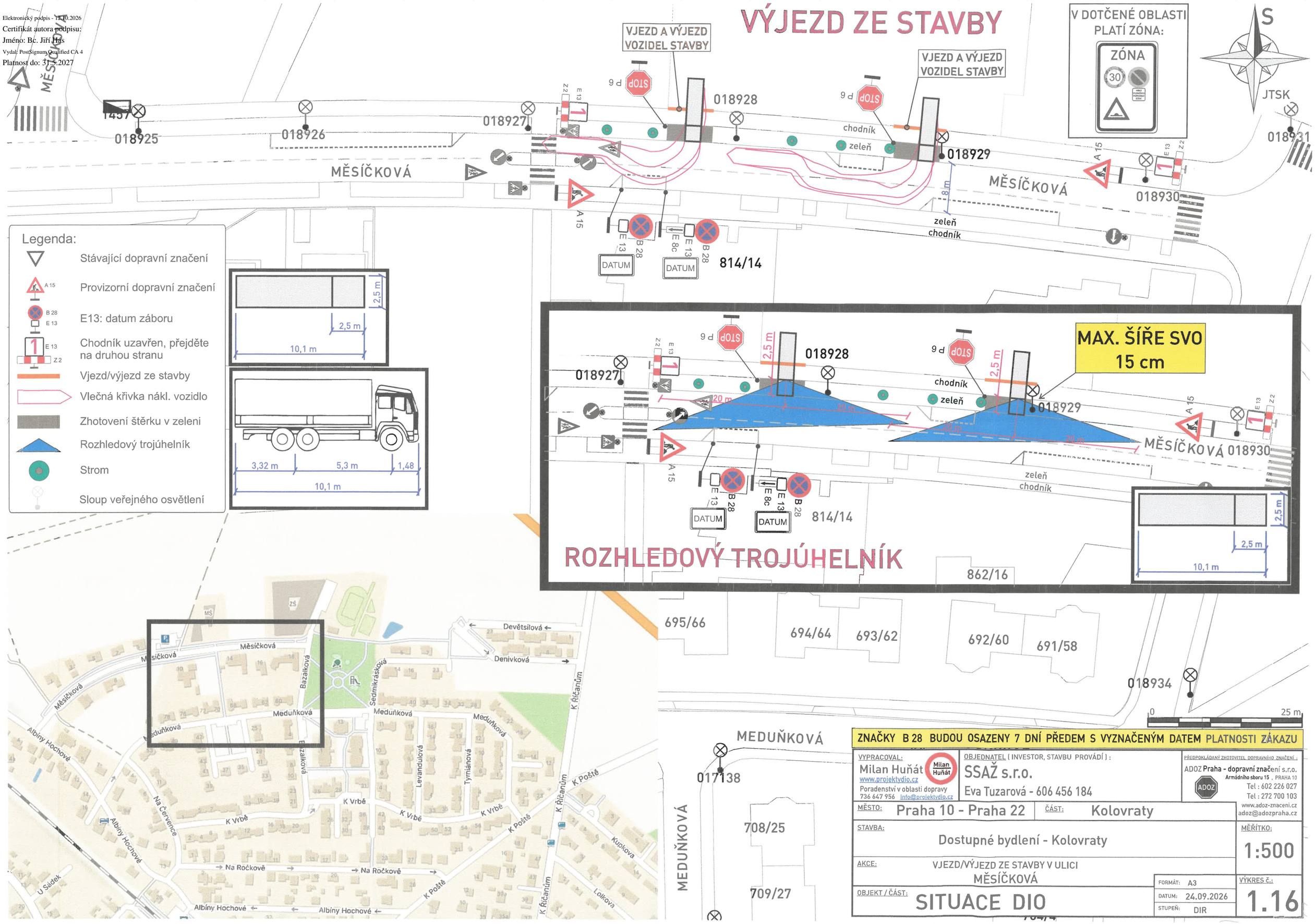

ZNAČKY B 28 BUDOU OSAZENY 7 DNÍ PŘEDEM S VYZNAČENÝM DATEM PLATNOSTI ZÁKAZU

VYPRACOVAL: Milan Huňát, www.projektydio.cz, Poradenství v oblasti dopravy, 736 647 956, info@projektydio.cz	OBJEDNATEL (INVESTOR, STAVBU PROVÁDÍ) : SSAŽ s.r.o., Eva Tuzarová - 606 456 184	PŘEDPOKLÁDANÝ ZHOTOVITEL DOPRAVNÍHO ZNAČENÍ : ADOZ Praha - dopravní značení s.r.o., Armádního sboru 15, PRAHA 10, Tel : 602 226 027, Tel : 272 700 103, www.adoz-znaceni.cz, adoz@adozpraha.cz
MĚSTO: Praha 10 - Praha 22	ČÁST: Kolovraty	
STAVBA: Dostupné bydlení - Kolovraty		MĚŘÍTKO: 1:500
AKCE: VJEZD/VÝJEZD ZE STAVBY V ULICI MĚSÍČKOVÁ	FORMÁT: A3	
OBJEKT / ČÁST: SITUACE DIO	DATUM: 24.09.2026	VÝKRES č.: 1.16
	STUPEŇ: DIR	

VJEZD NA STAVBU

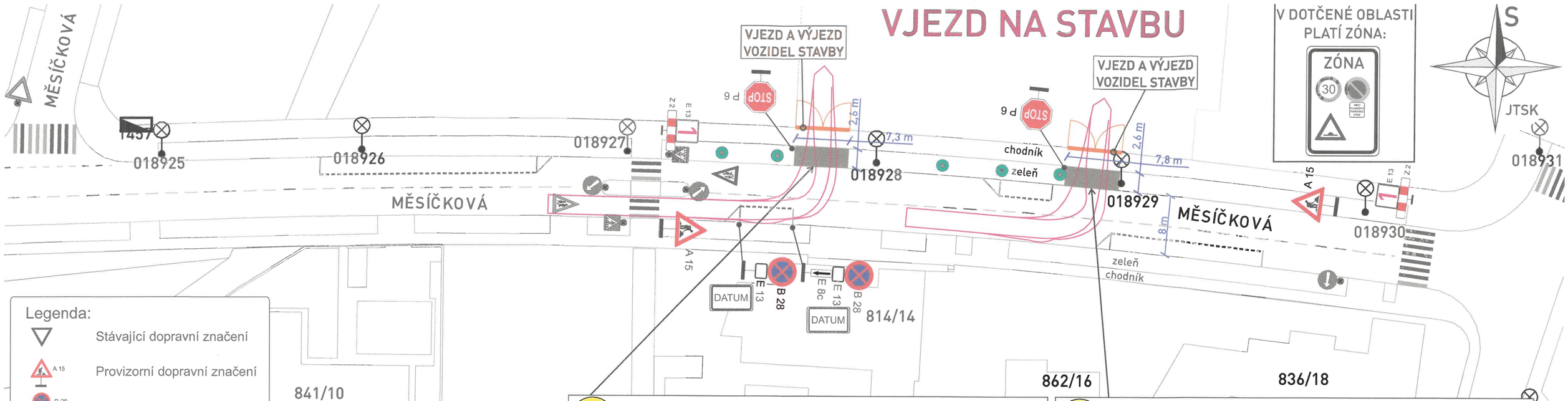

Legenda:

- Stávající dopravní značení
- Provizorní dopravní značení
- E13: datum záboru
- Chodník uzavřen, přejděte na druhou stranu
- Vjezd/výjezd ze stavby
- Vlečná křivka nákl. vozidlo
- Zhotovení štěrku v zeleni
- Strom
- Sloup veřejného osvětlení

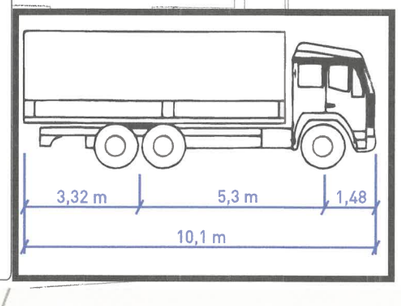

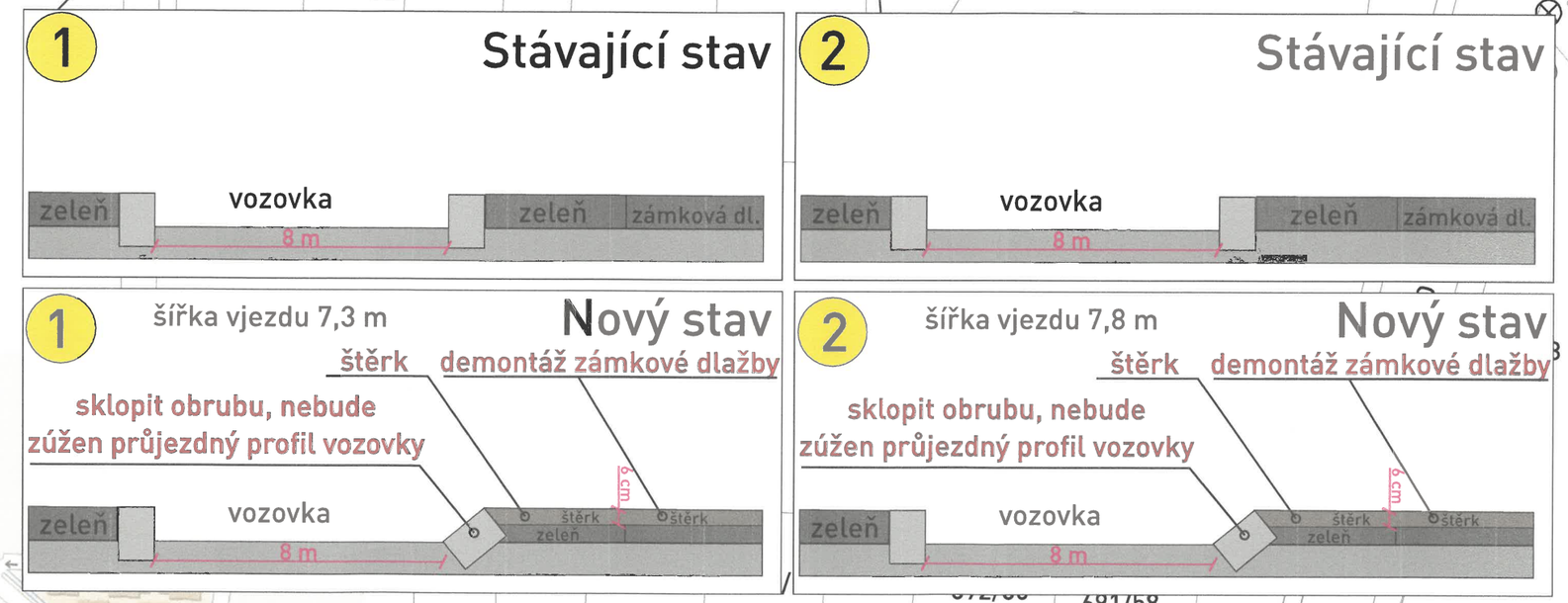

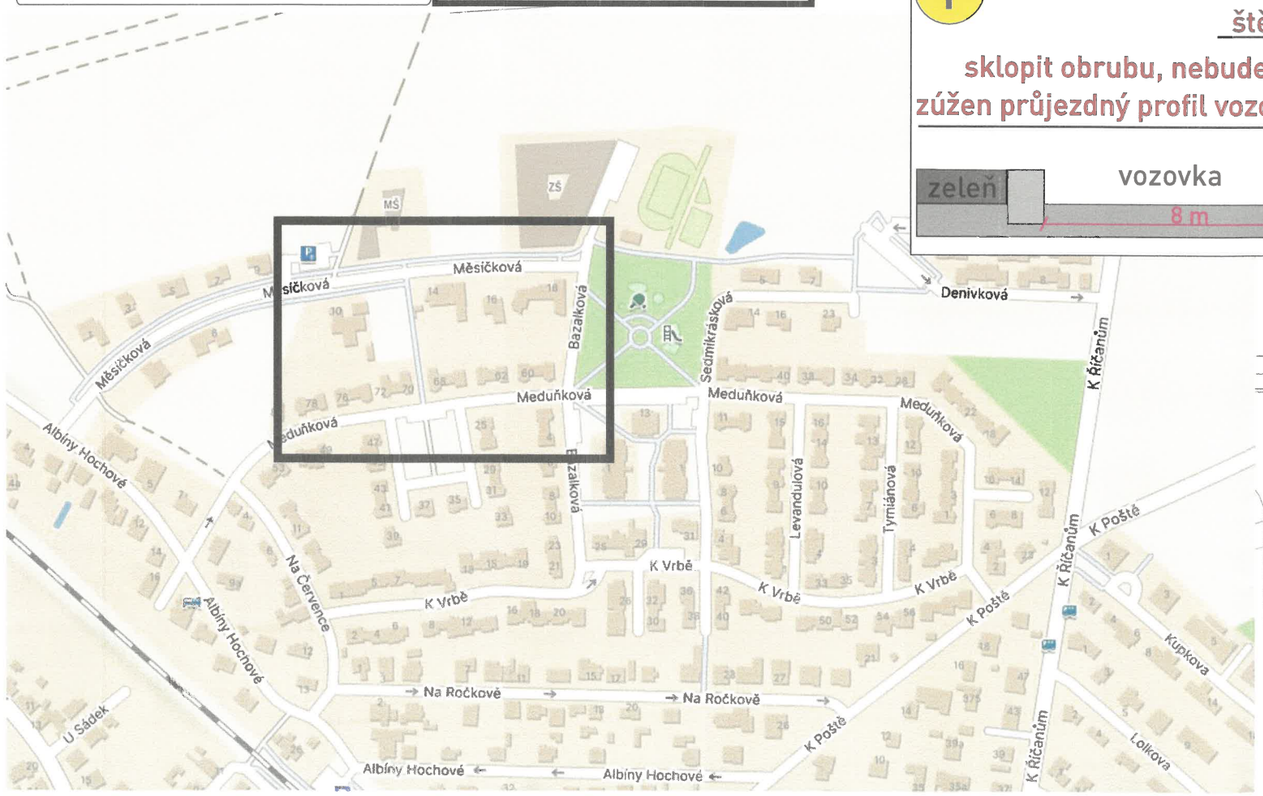

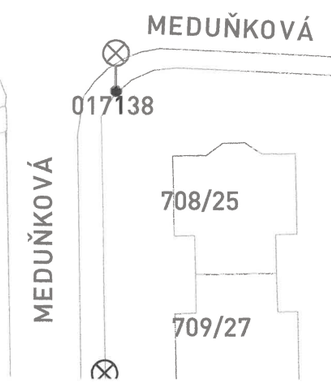

ZNAČKY B 28 BUDOU OSAZENY 7 DNÍ PŘEDEM S VYZNAČENÝM DATEM PLATNOSTI ZÁKAZU

VYPRACOVAL: Milan Huňát, www.projektydio.cz, Poradenství v oblasti dopravy, 736 647 956, info@projektydio.cz	OBJEDNATEL (INVESTOR, STAVBU PROVÁDÍ) : SSAŽ s.r.o., Eva Tuzarová - 606 456 184	PŘEDPOKLÁDANÝ ZHOTOVITEL DOPRAVNÍHO ZNAČENÍ : ADOZ Praha - dopravní značení s.r.o., Armádního sboru 15 , PRAHA 10, Tel : 602 226 027, Tel : 272 700 103, www.adoz-znaceni.cz, adoz@adozpraha.cz
MĚSTO: Praha 10 - Praha 22	ČÁST: Kolovraty	
STAVBA: Dostupné bydlení - Kolovraty		MĚŘÍTKO: 1:500
AKCE: VJEZD/VÝJEZD ZE STAVBY V ULICI MĚSÍČKOVÁ	FORMÁT: A3	
OBJEKT / ČÁST: SITUACE DIO	DATUM: 24.09.2026, STUPEŇ: DIR	VÝKRES č.: 1.15